Rolf

CERTIFIÉ PAR CSTB NF ROBINETTERIE SANITAIRE — ACS CONFORMITÉ SANITAIRE — 10 GARANTIE

Référence : **501013606**

MITIGEUR BAIN-DOUCHE MONOTROU EV'O - CHROMÉ - CARTOUCHE Ø35 MM C2 - ROLF

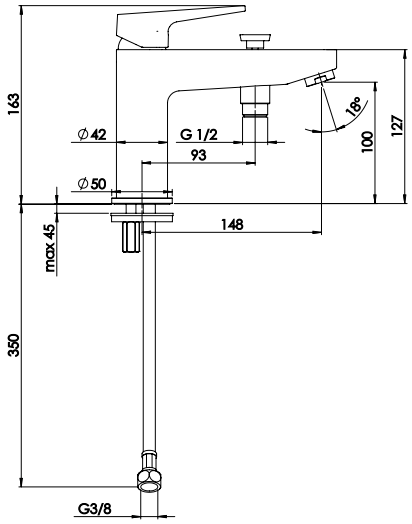

- **UN DESIGN CONTEMPORAIN.**
- **INSTALLATION RAPIDE ET FACILE.**
- **ECONOMIES D'EAU ET D'ÉNERGIE GRÂCE À LA TECHNOLOGIE C2.**

DESCRIPTION	Chromé - manette métal - Cartouche céramique Ø35 mm C2 - Bec fixe avec aérateur anticalcaire - Limiteur de débit par point dur - Limiteur de température réglable - 2 points de fixation - Flexibles d'alimentation EPDM livrés pré-montés 450 mm - Inverseur automatique - NF classement E3/1 C2 A2 U3 (BBBA)
CARACTÉRISTIQUES	Chromé. - manette métal. - Cartouche C2 Ø35 mm. - Bec fixe avec aérateur anticalcaire. - Limiteur de débit par point dur. - Limiteur de température réglable. - 2 points de fixation. - Flexibles d'alimentation EPDM pré-montés 450 mm. - Inverseur automatique. - NF IID/A. - Classement E3/1 C2 A2 U3 (BBBA).
APPLICATIONS	Bain-douche monotrou
CONDITIONS D'UTILISATION	Pression maximum : 5 bar - Pression d'utilisation : 3 bar - Température maximum de l'eau : 80°C (176°F) - produit Conforme aux réglementations en vigueur
COMPATIBILITÉ	S'installe sur tous les types de baignoire monotrou
PRÉCAUTION D'EMPLOI	2 points de fixation. Livré avec flexibles EPDM pré-montés 450mm

SPECIFICATIONS D'INSTALLATION	Permet l'équipement sanitaire des salles de bains et cuisine.
	Garantie 10 ans contre tout vice de fabrication y compris pour les cartouches - Cf conditions générales de vente
PRESCRIPTION DE POSE	Avant le montage nettoyer la tuyauterie pour éliminer toute impureté
PRESCRIPTION D'ENTRETIEN	Nettoyage à l'eau savonneuse avec un chiffon doux et bien sécher - Ne pas utiliser de produits nocifs, abrasifs ou chlorés